# 位置図

N
飛鳥運輸
小郡物流センター
三京運輸
サンキョウ物流
第一物流
立石公民館
吹上
主要地方道久留米筑紫野バイパス
22.1
21.1
23.7
25.6
23.9
22.8
21.7
24.3
24.1
22.1
23.8
23.7
1/2,000
0m
25m
50m
75m
100m

## 平　面　図 S=1:500

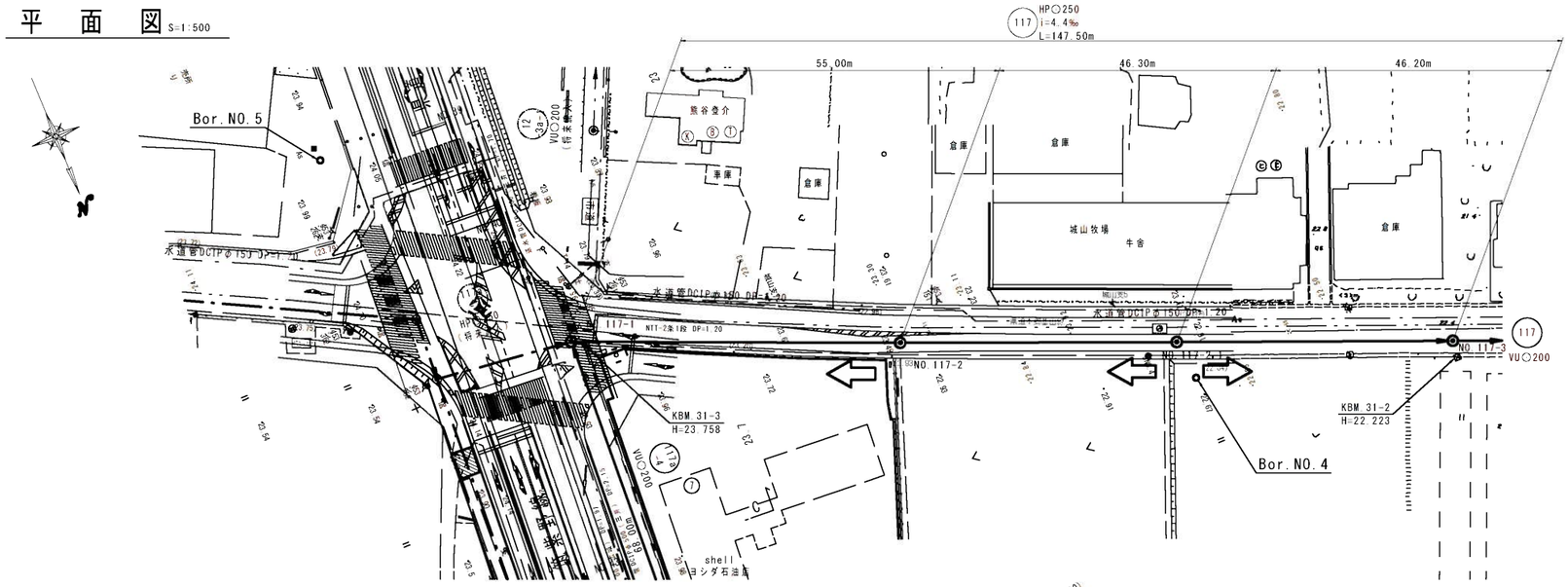


## 横　断　図 S=1:100

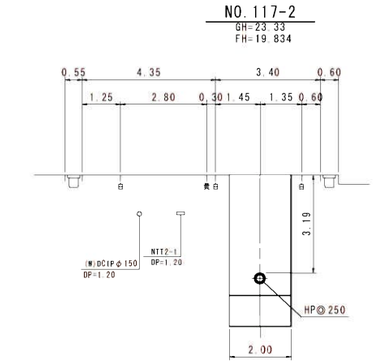


## 縦　断　図 V=1:100 H=1:500

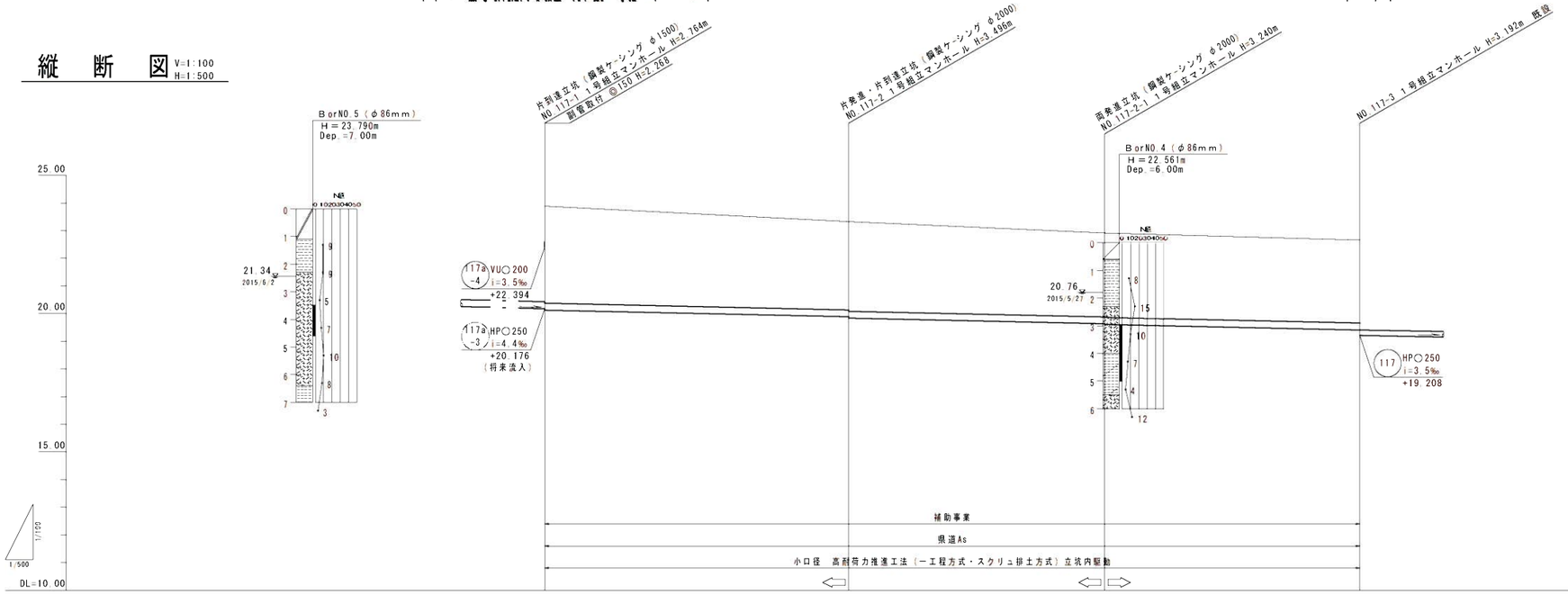


| | | | | |
|---|---|---|---|---|
| 管　記　号 | 117 HP○250 i=4.4‰ L=147.50m | | | |
| 管　径 | HP○250 | | | |
| 勾　配 | 4.4‰ | | | |
| 区　間　距　離 | 55.00m | 46.30m | 46.20m | |
| 地　盤　高 | 23.89 | 23.33 | 22.85 | 22.40 |
| 土　被　り | | | | |
| 管　底　高 | 20.126 | 19.884<br>19.834 | 19.630<br>19.610 | 19.407 |
| 立　坑　深 | | | | |
| 追　加　距　離 | 0.00 | 55.00 | 101.30 | 147.50 |

117

縮小図(原図A1)

| | | | |
|---|---|---|---|
| 小郡市筑後川中流右岸流域関連公共下水道事業 | | | |
| 工事年度 | 令和３年度 | | |
| 工　事　名 | 立石地内汚水枝線6工区築造工事 | | |
| 工事箇所 | 小郡市　干潟 地内 | | |
| 図面名称 | 平面図・縦断図・横断図 | | |
| 縮　　尺 | 図示 | 図面番号 | 1／14 |
| 事業主体 | 小　郡　市 | | |

## 平　面　図 S=1:500

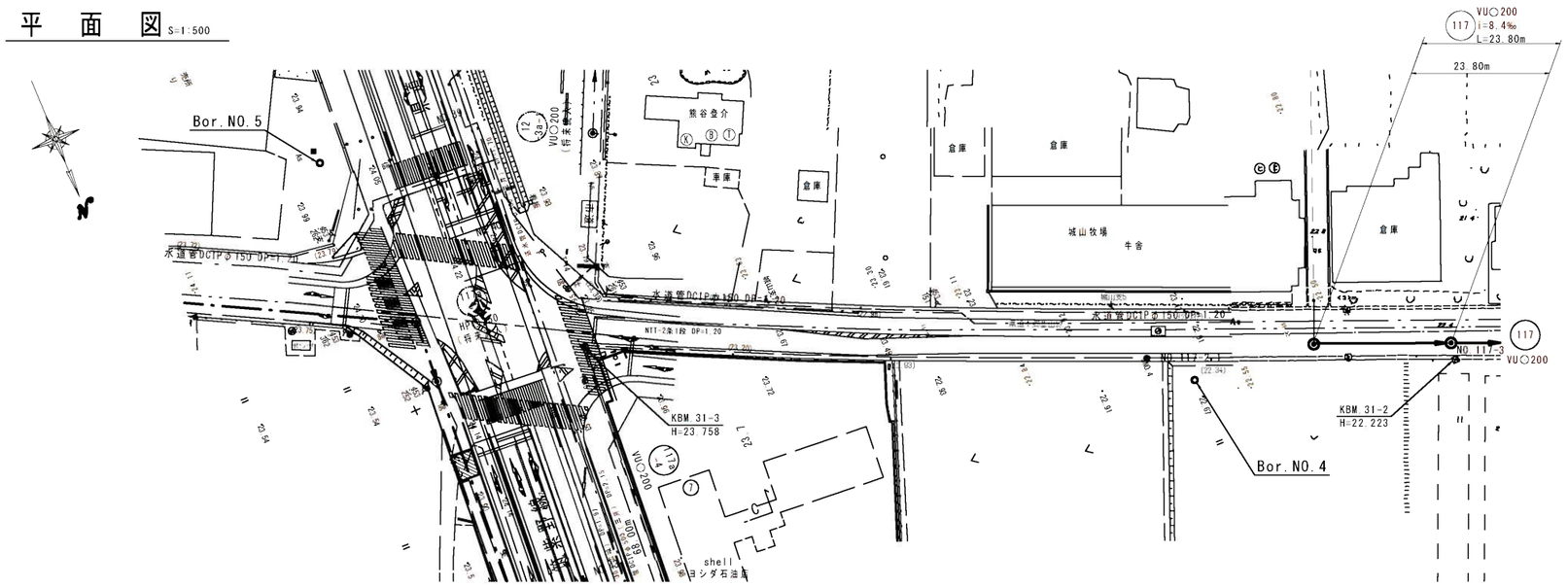


## 横　断　図 S=1:100

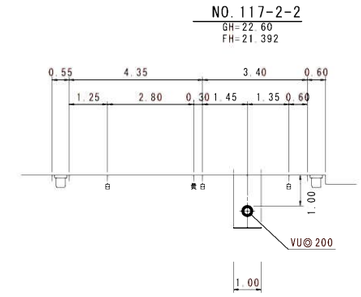


## 縦　断　図 V=1:100 H=1:500

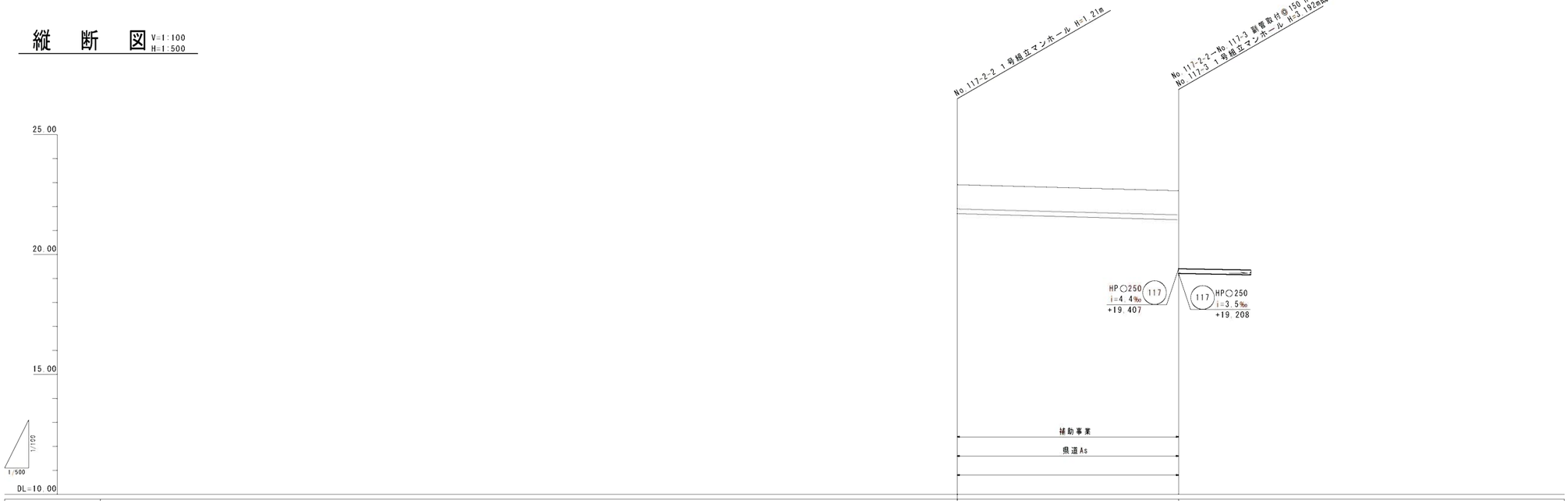


| | | | |
|---|---|---|---|
| 管記号 | | VU○200 117 i=8.4‰ L=23.80m | |
| 管径 | | VU○200 | |
| 勾配 | | 8.4‰ | |
| 区間距離 | | 23.80m | |
| 地盤高 | 22.60 | | 22.40 |
| 土被り | 1.00 | | 1.00 |
| 管底高 | 21.392 | | 21.192 |
| 掘削深 | 1.32 | | 1.32 |
| 追加距離 | 0.00 | | 23.00 |

117
縮小図(原図A1)

| | | | |
|---|---|---|---|
| 小郡市筑後川中流右岸流域関連公共下水道事業 | | | |
| 工事年度 | 令和３年度 | | |
| 工事名 | 立石地内汚水枝線6工区築造工事 | | |
| 工事箇所 | 小郡市　干潟 地内 | | |
| 図面名称 | 平面図・縦断図・横断図 | | |
| 縮尺 | 図示 | 図面番号 | 2 / 14 |
| 事業主体 | 小　郡　市 | | |

# 推 進 概 要 図　S=1:50

| NO.117-1 | NO.117-2 | NO.117-2-1 | NO.117-3 |
|---|---|---|---|
| 片到達立坑φ1,500 | 片発進立坑φ2,000 | 両発進立坑φ2,000 | 片到達立坑φ1,500 |

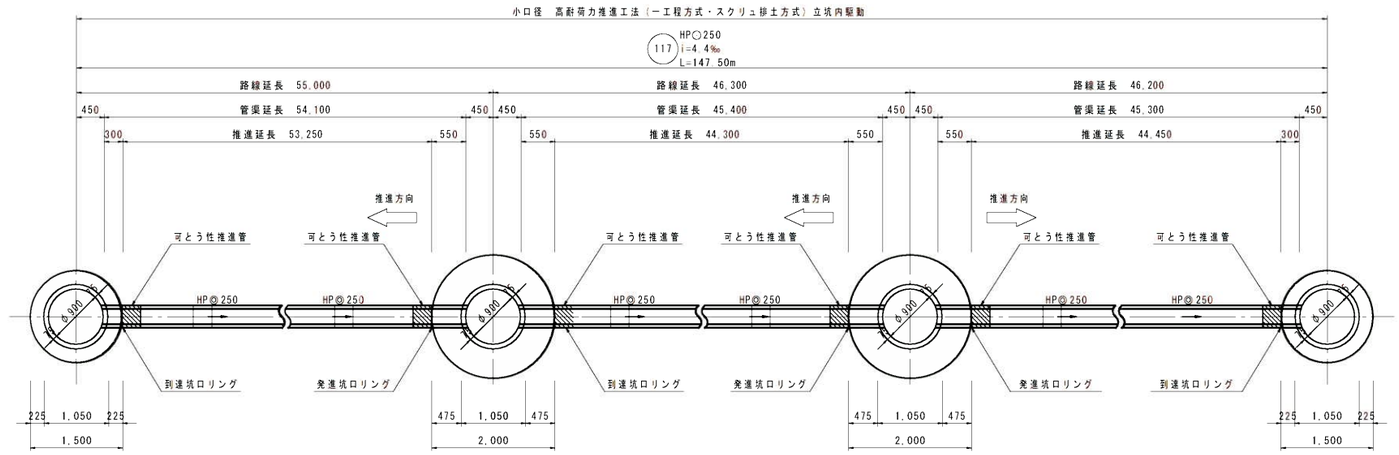


| 1号組立マンホール | 1号組立マンホール | 1号組立マンホール | 1号組立マンホール |
|---|---|---|---|
| 1号組立マンホール | 1号組立マンホール | 1号組立マンホール | 1号組立マンホール |

推進延長表

| 路線番号 | 推進区間 | 路線延長(m) | 管渠延長(m) | 推進延長(m) | 管布設延長(m) | 備　考 |
|---|---|---|---|---|---|---|
| 117 | NO.117-2 → NO.117-1 | 55.00 | 54.10 | 53.25 | 0.85 | HP |
| 117 | NO.117-2-1→ NO.117-2 | 46.30 | 45.40 | 44.30 | 1.10 | HP |
| 117 | NO.117-2-1→ NO.117-3 | 46.20 | 45.30 | 44.45 | 0.85 | HP |

縮小図(原図A1)

| | | | |
|---|---|---|---|
| 小郡市筑後川中流右岸流域関連公共下水道事業 | | | |
| 工事年度 | 令和３年度 | | |
| 工　事　名 | 立石地内汚水枝線６工区築造工事 | | |
| 工事箇所 | 小郡市　干潟 地内 | | |
| 図面名称 | 推進概要図 | | |
| 縮　　尺 | 図　示 | 図面番号 | 3 / 14 |
| 事業主体 | 小　郡　市 | | |

# NO.117-1 片到達立坑構造図 S=1:50
## （鋼製ケーシングφ1,500）

圧入掘削完了図

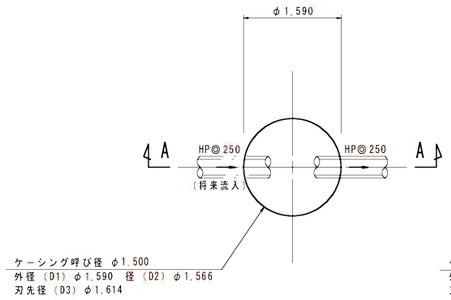


底盤コンクリート打設・覆工板設置図

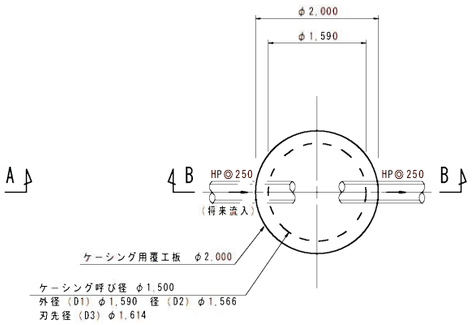


A-A断面図

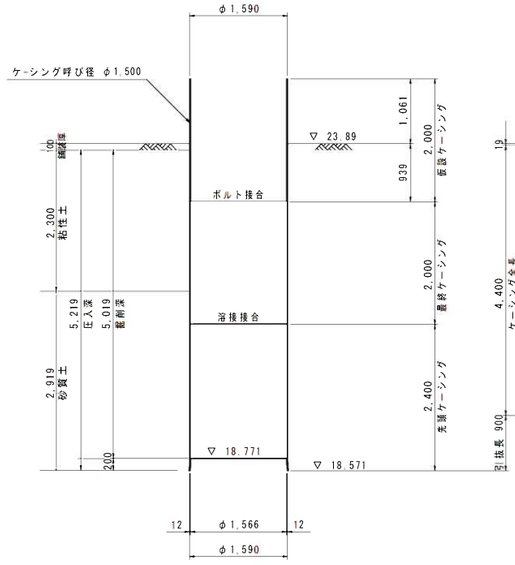


B-B断面図

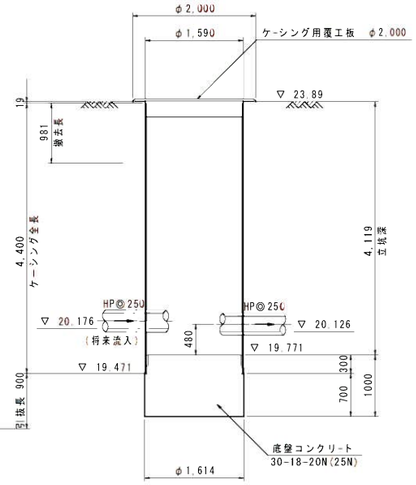


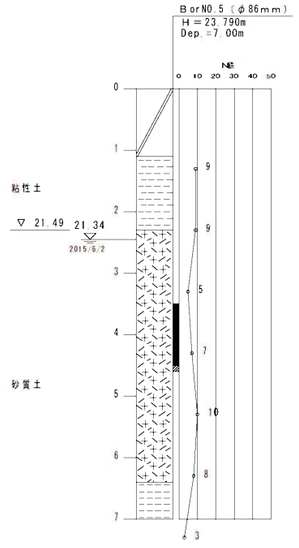


縮小図（原図A1）

| | | | |
|---|---|---|---|
| 小郡市筑後川中流右岸流域関連公共下水道事業 | | | |
| 工事年度 | 令和３年度 | | |
| 工事名 | 立石地内汚水枝線6工区築造工事 | | |
| 工事箇所 | 小郡市　干潟　地内 | | |
| 図面名称 | NO.117-1 片到達立坑構造図 | | |
| 縮尺 | 1:50 | 図面番号 | 4／14 |
| 事業主体 | 小郡市 | | |

# NO.117-2 片発進片到達立坑構造図 S=1:50
## （鋼製ケーシングφ2,000）

### 圧入掘削完了図

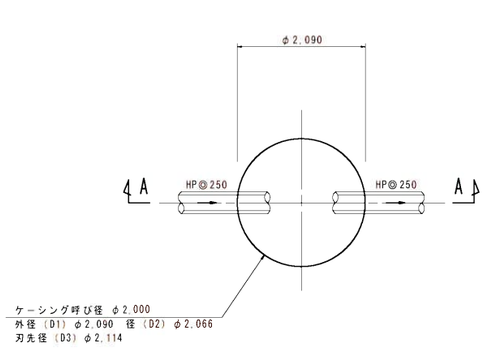


### 底盤コンクリート打設・覆工板設置図

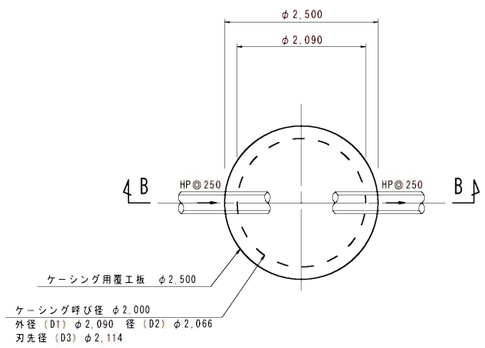


### A-A断面図

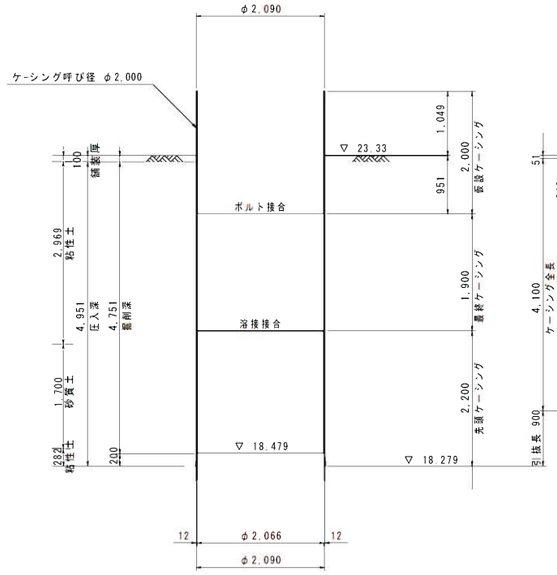


### B-B断面図

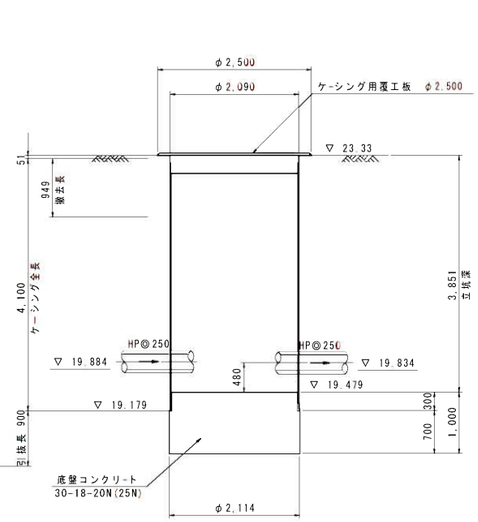


### BorNO.4（φ86mm）

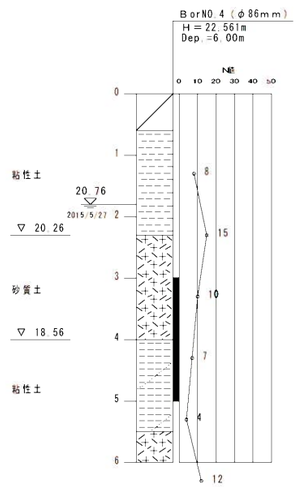


# NO.117-2-1 両発進立坑構造図 S=1:50
## （鋼製ケーシングφ2,000）

### 圧入掘削完了図

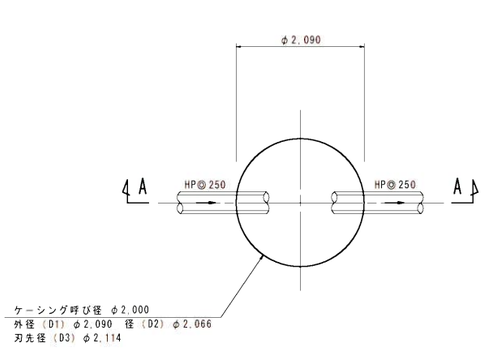


### 底盤コンクリート打設・覆工板設置図

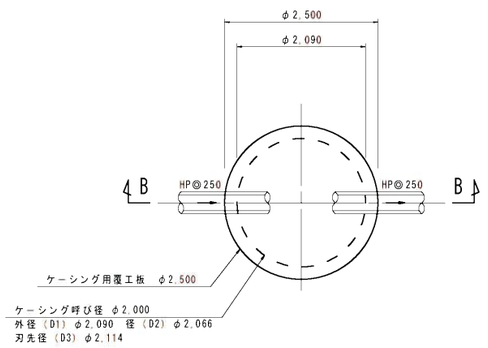


### A-A断面図

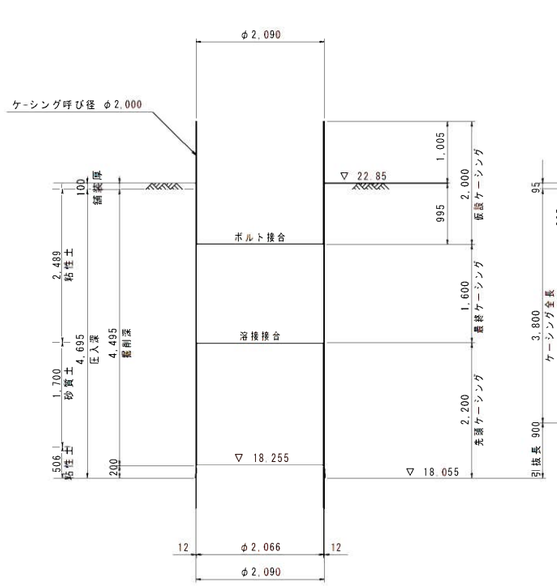


### B-B断面図

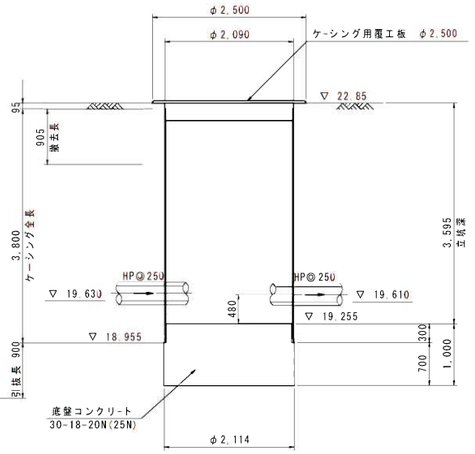


縮小図（原図A1）

| 小郡市筑後川中流右岸流域関連公共下水道事業 | | | |
|---|---|---|---|
| 工事年度 | 令和３年度 | | |
| 工事名 | 立石地内汚水枝線6工区築造工事 | | |
| 工事箇所 | 小郡市　干潟 地内 | | |
| 図面名称 | NO.117-2　片発進立坑構造図<br>NO.117-2-1 両発進立坑構造図 | | |
| 縮尺 | 1:50 | 図面番号 | 5／14 |
| 事業主体 | 小郡市 | | |

# NO.117-1 1号組立マンホール構造図 S=1:30

## 平 面 図

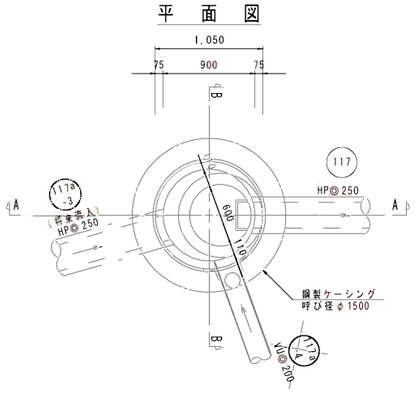


## A-A断面図

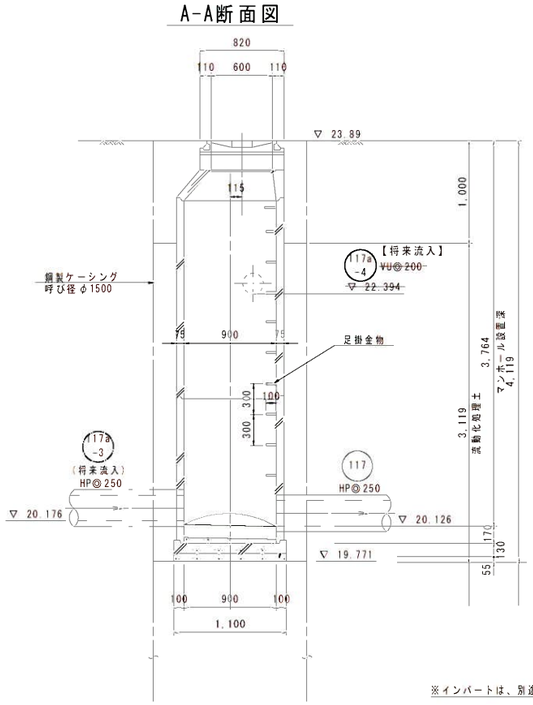


※インバートは、別途施工とする。

## B-B断面図

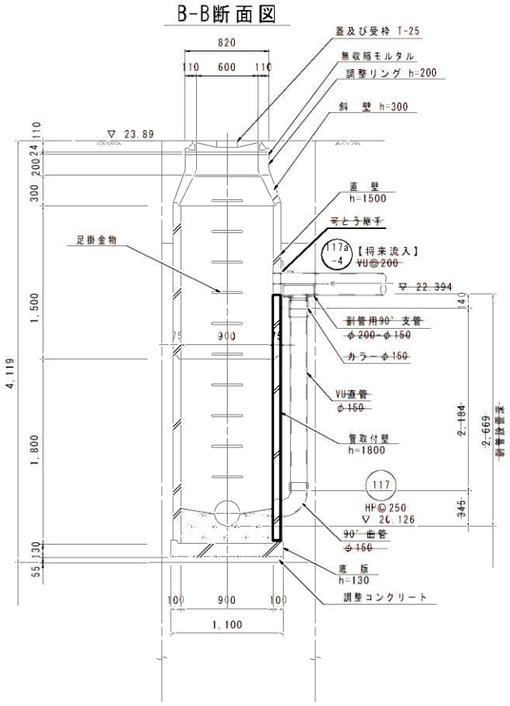


縮小図(原図A1)

| | | | |
|---|---|---|---|
| 小郡市筑後川中流右岸流域関連公共下水道事業 | | | |
| 工事年度 | 令和３年度 | | |
| 工 事 名 | 立石地内汚水枝線6工区築造工事 | | |
| 工事箇所 | 小郡市　干潟 地内 | | |
| 図面名称 | NO.117-1 1号組立マンホール構造図 | | |
| 縮 尺 | 1:30 | 図面番号 | 6 / 14 |
| 事業主体 | 小 郡 市 | | |

## NO.117-2 1号組立マンホール構造図 S=1:30

平　面　図

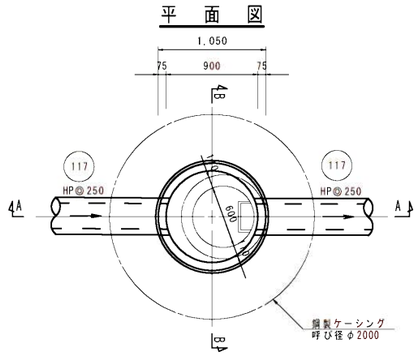


A-A断面図

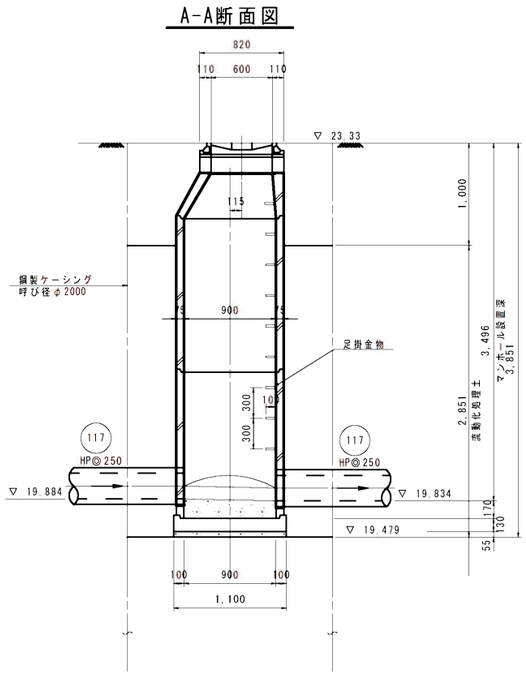


B-B断面図

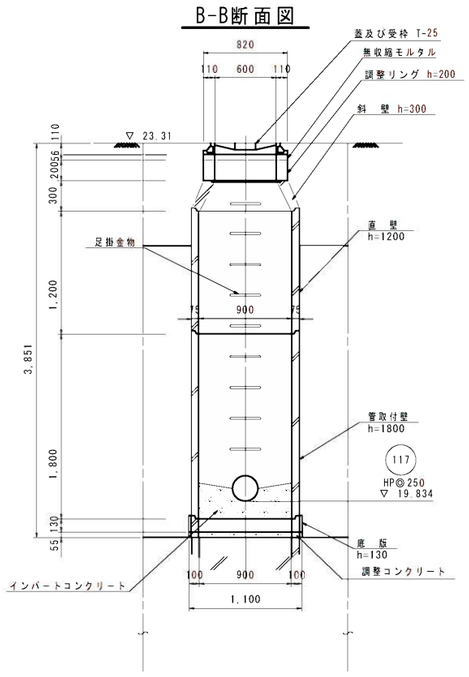


## NO.117-2-1 1号組立マンホール構造図 S=1:30

平　面　図

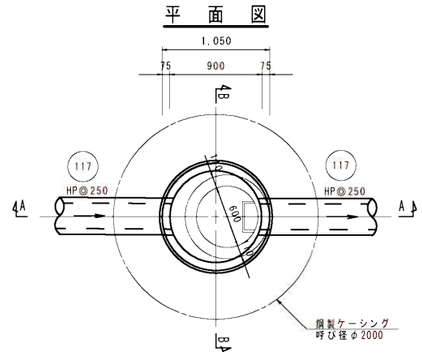


A-A断面図

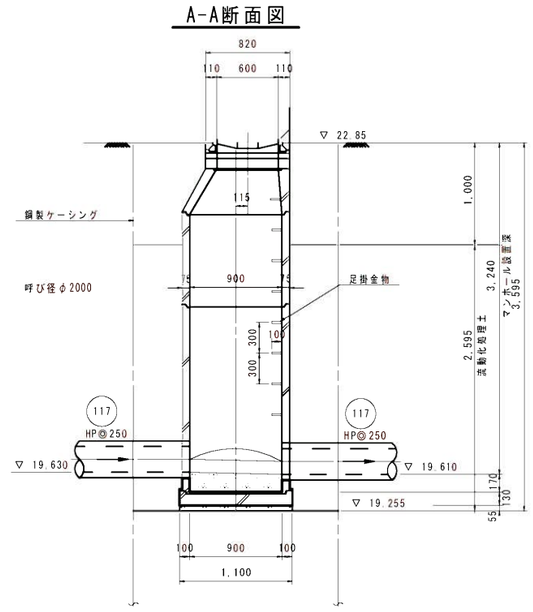


B-B断面図

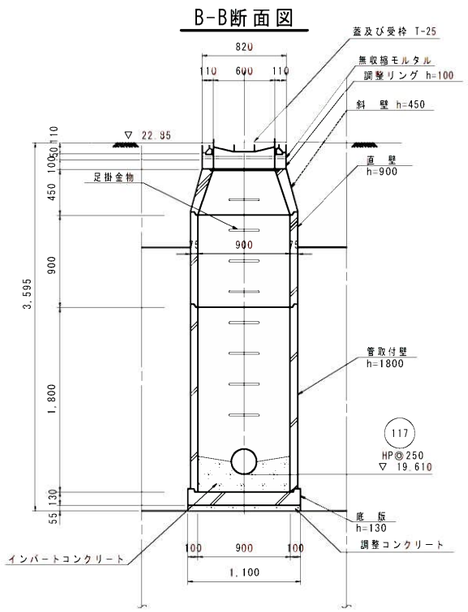


縮小図(原図A1)

| | | | |
|---|---|---|---|
| 小郡市筑後川中流右岸流域関連公共下水道事業 | | | |
| 工事年度 | 令和３年度 | | |
| 工事名 | 立石地内汚水枝線6工区築造工事 | | |
| 工事箇所 | 小郡市　干潟 地内 | | |
| 図面名称 | NO.117-2　1号組立マンホール構造図<br>NO.117-2-1　1号組立マンホール構造図 | | |
| 縮尺 | 1:30 | 図面番号 | 7／14 |
| 事業主体 | 小　郡　市 | | |

# NO.117-3 1号組立マンホール構造図 S=1:30

## 平 面 図

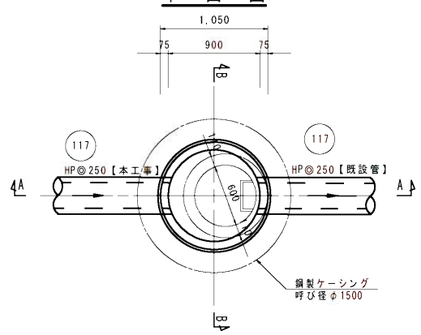


## A-A断面図

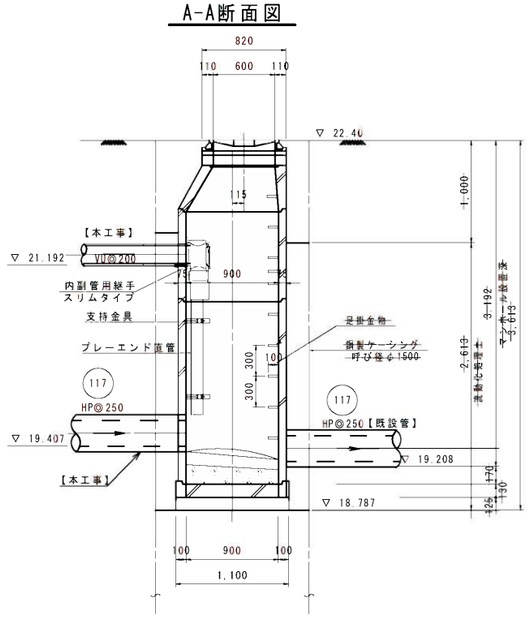


## B-B断面図

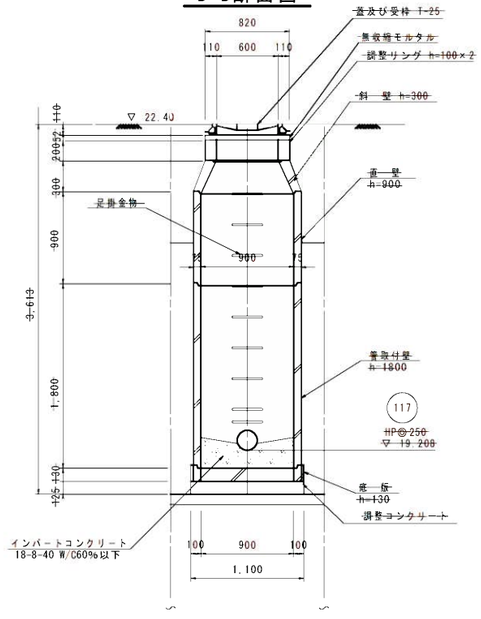


縮小図面 原図A1

| | | | |
|---|---|---|---|
| 小郡市筑後川中流右岸流域関連公共下水道事業 | | | |
| 工事年度 | 令和３年度 | | |
| 工事名 | 立石地内汚水枝線6工区築造工事 | | |
| 工事箇所 | 小郡市　干潟 地内 | | |
| 図面名称 | NO.117-3 1号組立マンホール構造図 | | |
| 縮尺 | 1:30 | 図面番号 | 8 / 14 |
| 事業主体 | 小　郡　市 | | |

# １号組立マンホール構造図 S=1:20

## 平 面 図

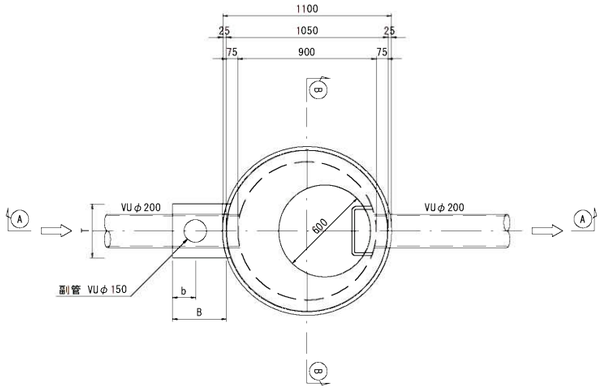


## 可とう継手部 S=1:10

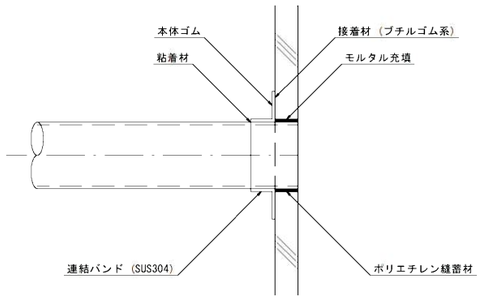


## 副管設置工標準図

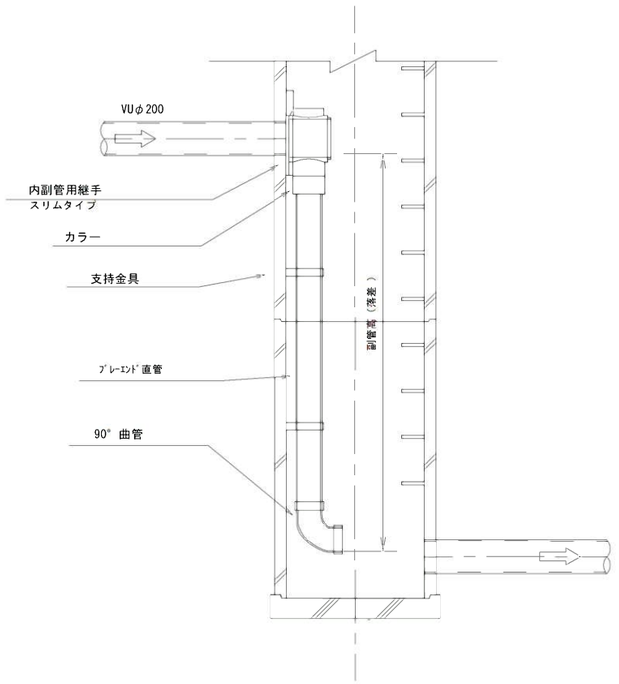


| 副 管 高 | 支持金具の数 | 支持の間隔 |
|---|---|---|
| 1.5m以下 | 1 | 1.5m以下 |
| 1.5m超～3.0m以下 | 2 | |
| 3.0m超～4.5m以下 | 3 | |

## Ⓐ－Ⓐ 断面図

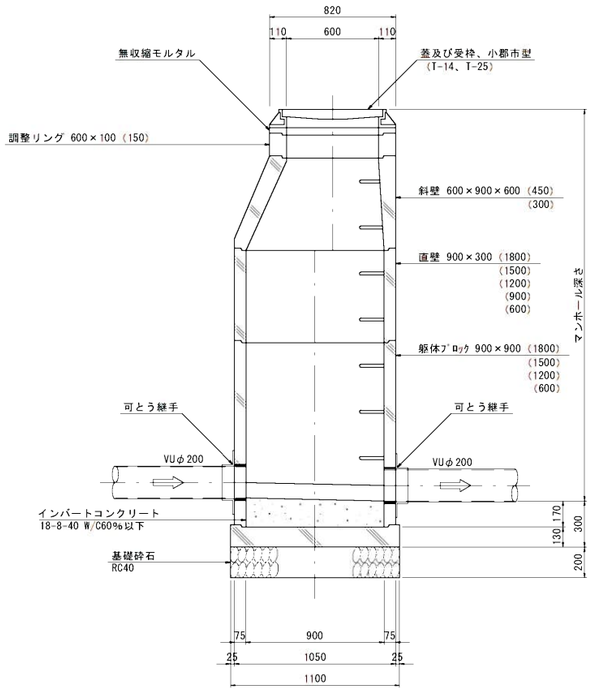


## Ⓑ－Ⓑ 断面図

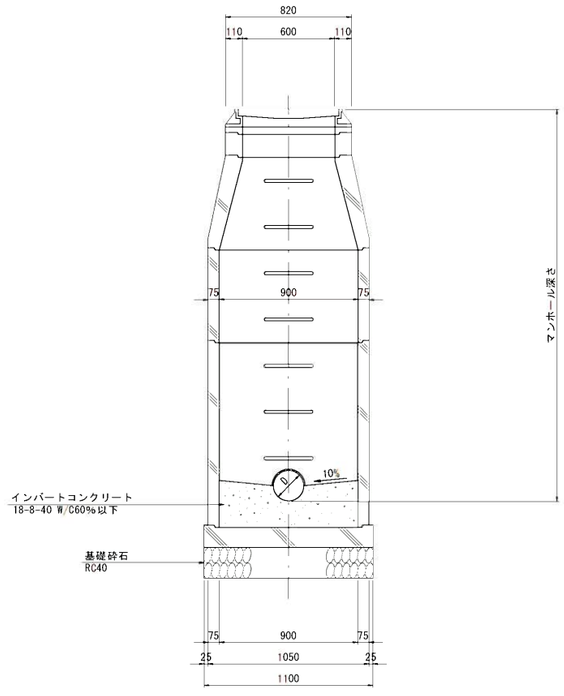


縮小図(原図A1)

| 小郡市筑後川中流右岸流域関連公共下水道事業 | | | |
|---|---|---|---|
| 工事年度 | 令和３年度 | | |
| 工事名 | 立石地内汚水枝線6工区築造工事 | | |
| 工事箇所 | 小郡市 干潟 地内 | | |
| 図面名称 | １号組立マンホール構造図 | | |
| 縮尺 | 図示 | 図面番号 | 9 / 14 |
| 事業主体 | 小郡市 | | |

# NO.117-1 片到達薬液注入工図 S=1:50
## （鋼製ケーシングφ1,500）

### 平　面　図

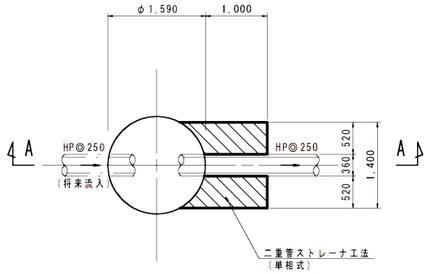


### A-A断面図

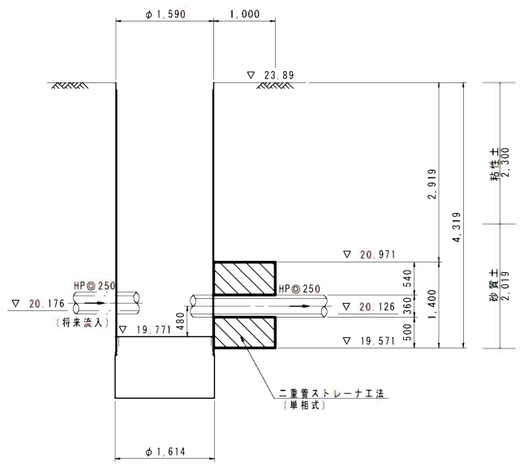


### 坑口標準断面図
（HP◎250）

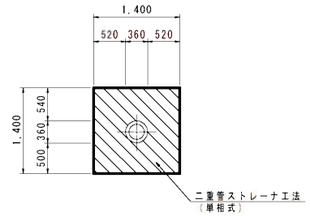


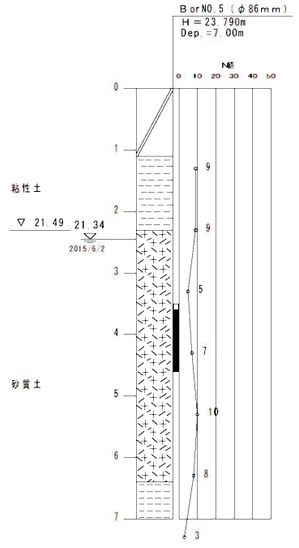


縮小図（原図A1）

| | | | |
|---|---|---|---|
| 小郡市筑後川中流右岸流域関連公共下水道事業 | | | |
| 工事年度 | 令和３年度 | | |
| 工事名 | 立石地内汚水枝線6工区築造工事 | | |
| 工事箇所 | 小郡市　干潟 地内 | | |
| 図面名称 | NO.117-1 薬液注入工図 | | |
| 縮尺 | 1:50 | 図面番号 | 10 / 14 |
| 事業主体 | 小　郡　市 | | |

# NO.117-2 片発進片到達薬液注入工図 S=1:50
（鋼製ケーシングφ2,000）

平　面　図

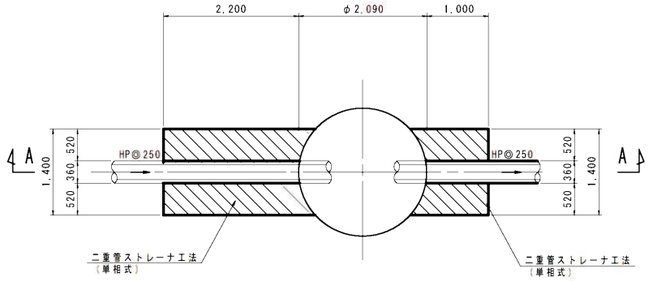


A-A断面図

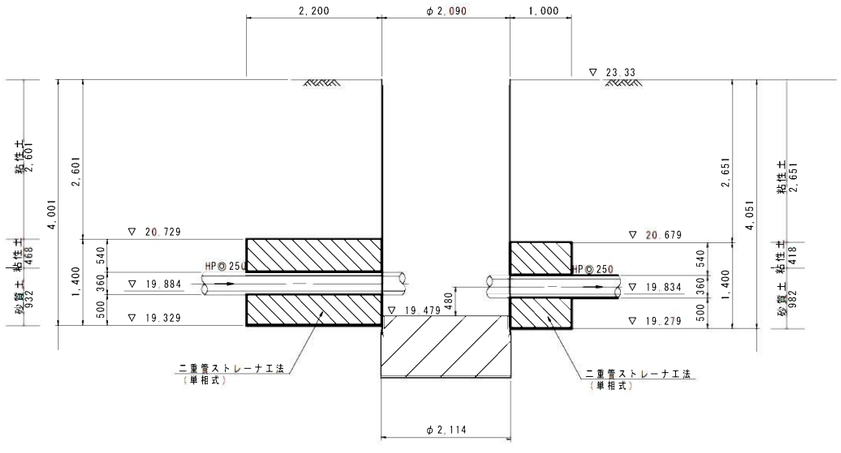


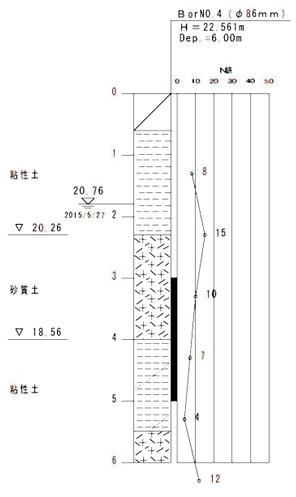


# NO.117-2-1 両発進薬液注入工図 S=1:50
（鋼製ケーシングφ2,000）

坑口標準断面図
（HP◎250）

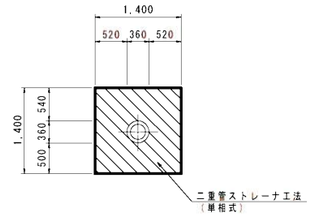


平　面　図

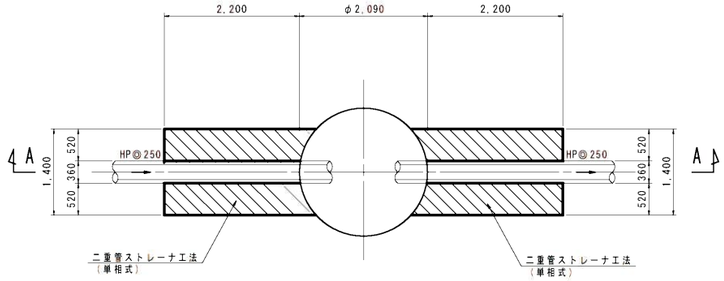


A-A断面図

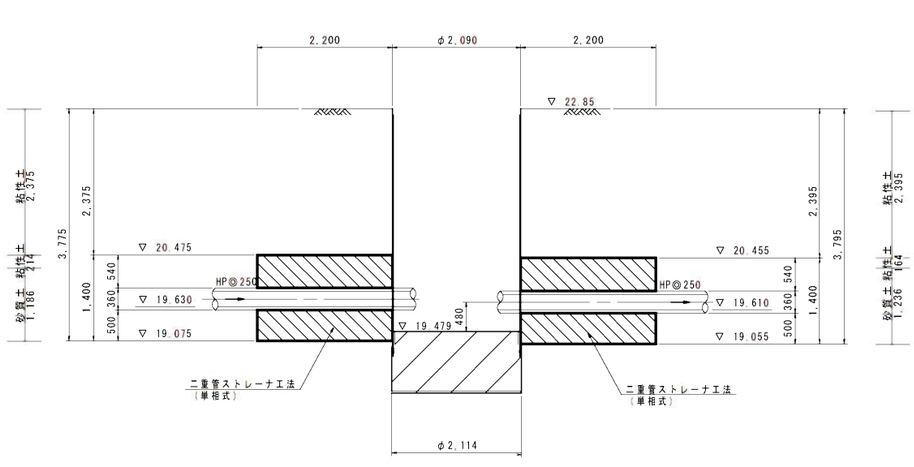


縮小図（原図A1）

| | | | |
|---|---|---|---|
| 小郡市筑後川中流右岸流域関連公共下水道事業 | | | |
| 工事年度 | 令和３年度 | | |
| 工事名 | 立石地内汚水枝線6工区築造工事 | | |
| 工事箇所 | 小郡市　干潟 地内 | | |
| 図面名称 | NO.117-2　薬液注入工図<br>NO.117-2-1 薬液注入工図 | | |
| 縮尺 | 1:50 | 図面番号 | 11 / 14 |
| 事業主体 | 小　郡　市 | | |

# NO.117-3 薬液注入工図　S=1:50
## （鋼製ケーシングφ1,500）

### 坑口標準断面図
(HP◎250)

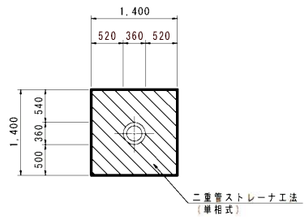


### 平　面　図

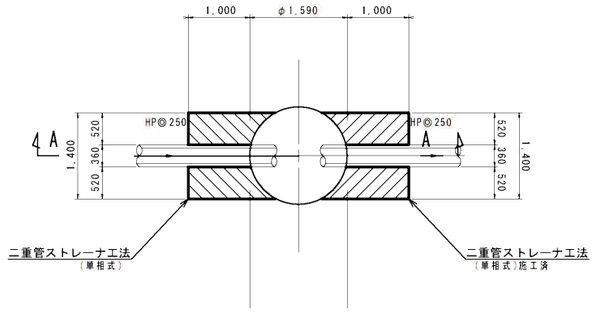


### A-A断面図

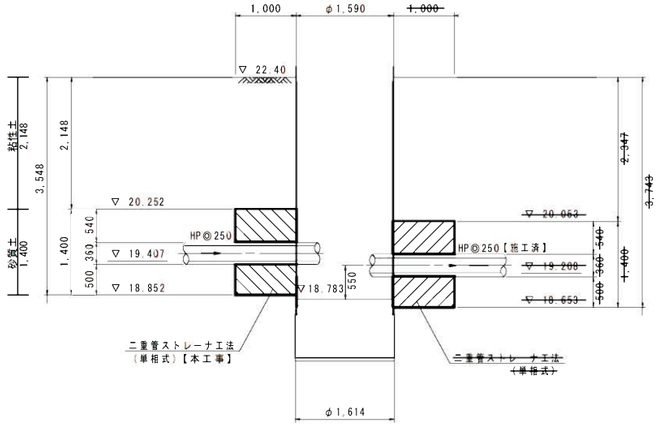


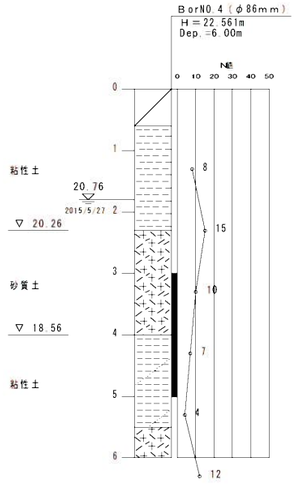


縮小図面（原図A1）

| | | | |
|---|---|---|---|
| 小郡市筑後川中流右岸流域関連公共下水道事業 | | | |
| 工事年度 | 令和3年度 | | |
| 工事名 | 立石地内汚水枝線6工区築造工事 | | |
| 工事箇所 | 小郡市　干潟　地内 | | |
| 図面名称 | NO.117-3 薬液注入工図 | | |
| 縮尺 | 1:50 | 図面番号 | 12／14 |
| 事業主体 | 小　郡　市 | | |

# 取付管布設標準図 S=1:20

## タイプ-A

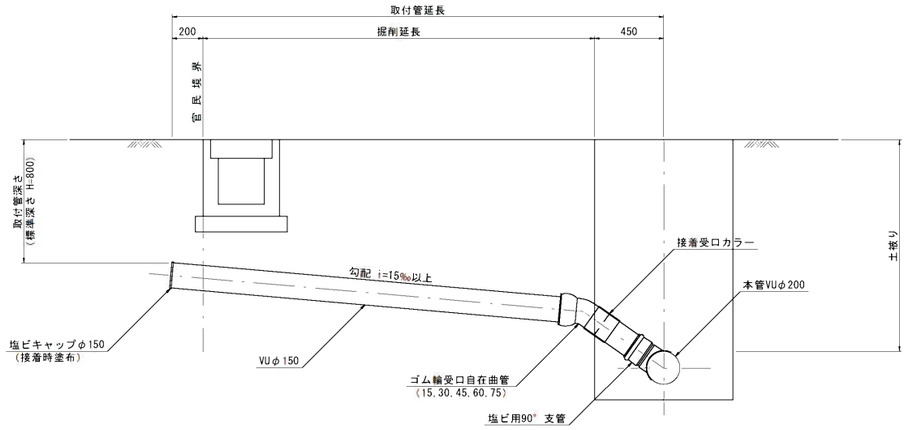


## タイプ-B

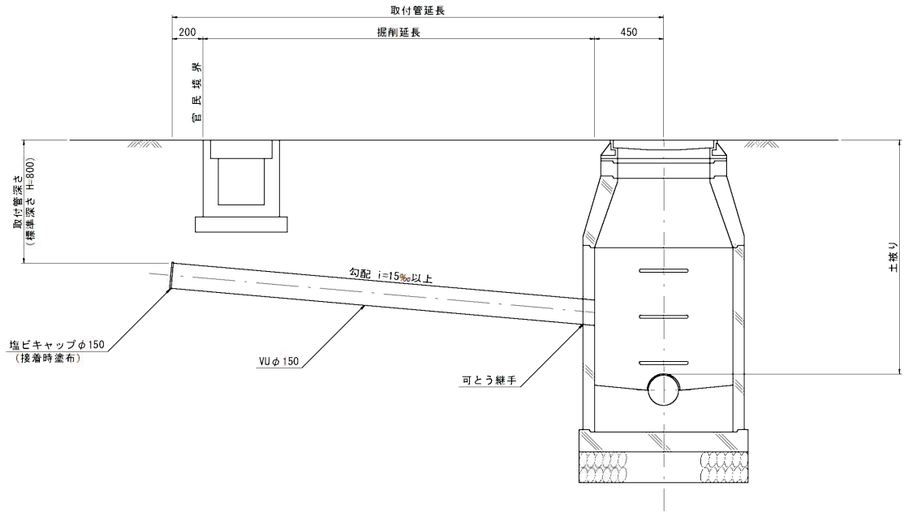


# 取付管土工図 S=1:20

## タイプ-1

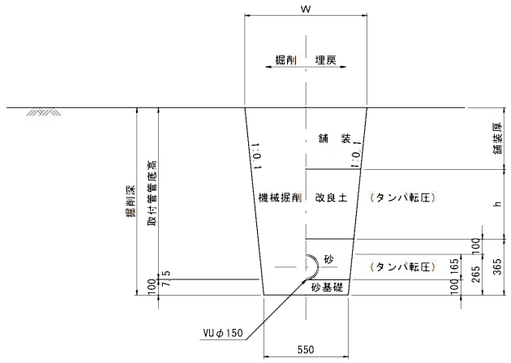


## タイプ-2
(矢板建込みの場合)

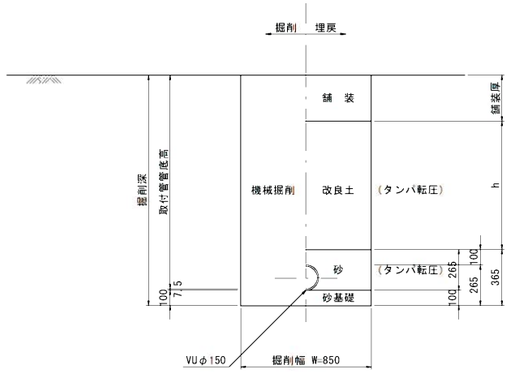


縮小図(原図A1)

| | | | |
|---|---|---|---|
| 小郡市筑後川中流右岸流域関連公共下水道事業 | | | |
| 工事年度 | 令和３年度 | | |
| 工事名 | 立石地内汚水枝線6工区築造工事 | | |
| 工事箇所 | 小郡市 干潟 地内 | | |
| 図面名称 | 取付管布設標準図 | | |
| 縮尺 | 図示 | 図面番号 | 13 / 14 |
| 事業主体 | 小郡市 | | |

# 舗 装 復 旧 図

注)下層路盤一層当たり仕上げ厚は、20cmまでとする。
　上層路盤一層当たり仕上げ厚は、15cmまでとする。

S=1:20

## 舗装復旧図(県道)

### アスファルト道
（車道部・本復旧時剥ぎ取りの場合）

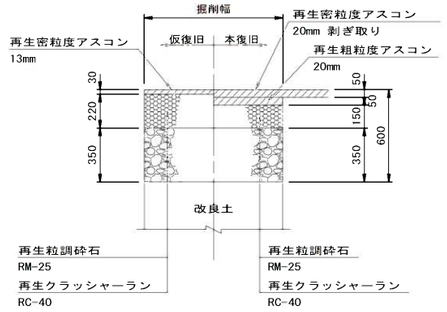


縮小図面　原図A1

| | |
|---|---|
| 小郡市筑後川中流右岸流域関連公共下水道事業 | |
| 工事年度 | 令和３年度 |
| 工事名 | 立石地内汚水枝線6工区築造工事 |
| 工事箇所 | 小郡市　干潟　地内 |
| 図面名称 | 舗装復旧工図 |
| 縮尺 | 図　示　図番　14 ／ 14 |
| 事業主体 | 小郡市 |